MARTA X LATERALE

IMPORTANTE: Non rimuovere il ferma-catena fino alla fase di inserimento del profilo con la catena all'interno della guida superiore;
si consiglia di conservarlo per utilizzi futuri (es. smontaggio o manutenzione del prodotto); per l'eventuale smaltimento seguire le indicazioni riportate di seguito in tabella.

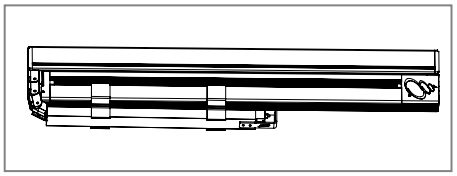

ACCESSORIO	DOVE VA	MATERIALE	SIMBOLO DI RICICLAGGIO
FERMA CATENA	INDIFFERENZIATO	PA6	7 PA6

INFORMAZIONI UTILI PER L'INSTALLATORE

Si consiglia l'installazione della zanzariera da parte di personale qualificato nel pieno rispetto delle istruzioni di seguito riportate.
Per il fissaggio utilizzate viti o tasselli adeguati al tipo di supporto/parete su cui la zanzariera andrà installata. Accertarsi che gli stipiti siano paralleli e ad angolo retto; in caso di fuori squadro effettuare le necessarie regolazioni per garantire parallelismo ed angolo retto ai profili della zanzariera.

MAGNETE

Attenzione: si prega di controllare la corretta polarità dei magneti. **Se si respingono**, invertire il magnete nel profilo di riscontro, estraendolo e ruotandolo dall'alto verso il basso, di 180°.

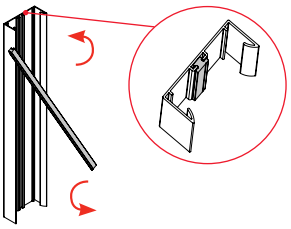

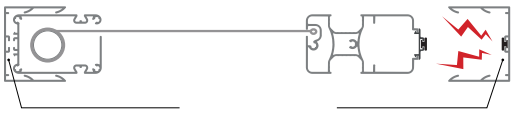

SISTEMA DI SMONTAGGIO E SOSTITUZIONE DEL CUSCINETTO INFERIORE PER GUIDA BASSA

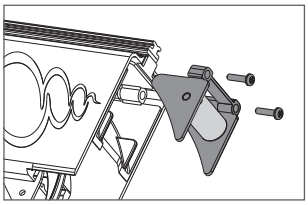

A Svitare entrambe le viti dal passacatena.

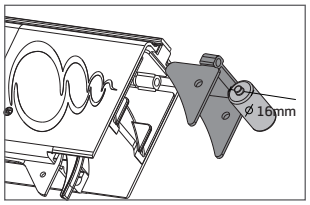

B Sganciare il supporto cuscinetto e rimuovere il cuscinetto.

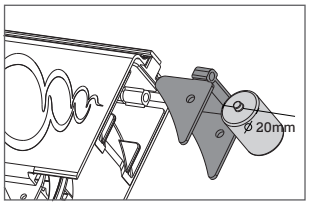

C Sostituire il cuscinetto.

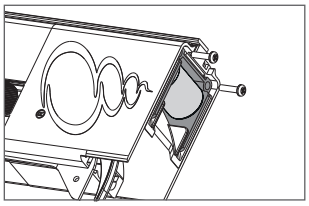

D Riposizionare il supporto nel passacatena e fissare.

ISTRUZIONI DI MONTAGGIO

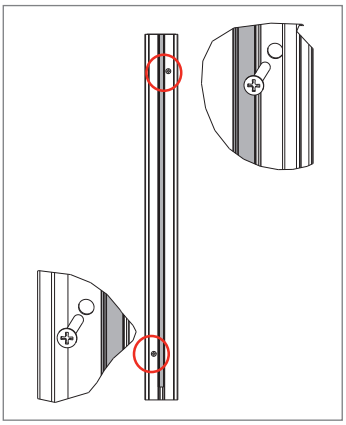

1 Per garantire una maggiore tenuta dei profili di riscontro a muro, si consiglia di praticare dei fori uno opposto all'altro rispetto al magnete, come nell'immagine.

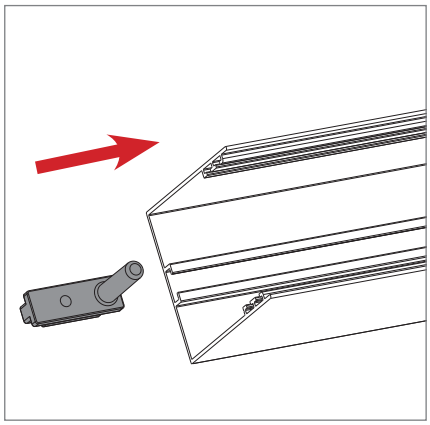

2 Inserire la baionetta nella scanalatura della guida superiore.
(NB: l'inserimento della baionetta renderà inamovibile il profilo, per cui la zanzariera si aprirà dal lato opposto).

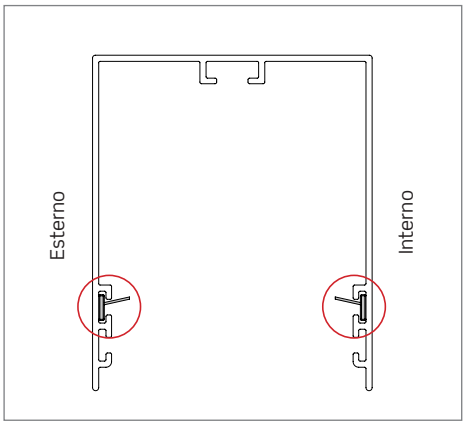

3 Inserire gli spazzolini nella guida superiore.
ATTENZIONE!
Lo spazzolino va inserito nella prima cava partendo dall'alto.

FIORAVANTI & SIVIERO snc
via del lavoro, 30 - 45019 Taglio di Po (RO)
tel. 0426-660524 fax 0426 662200

MONDOZANZARIERE

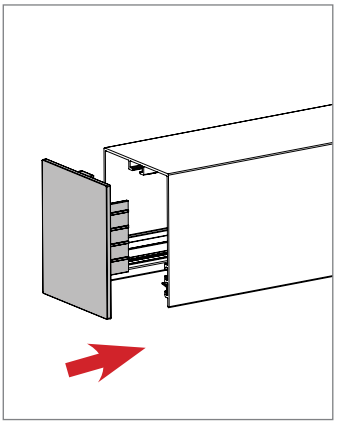

4 Agganciare i tappi alla guida superiore.

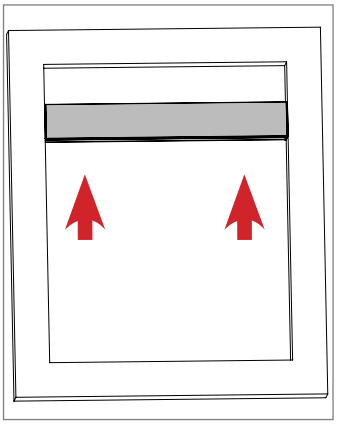

5 Posizionare la guida superiore nel vano.

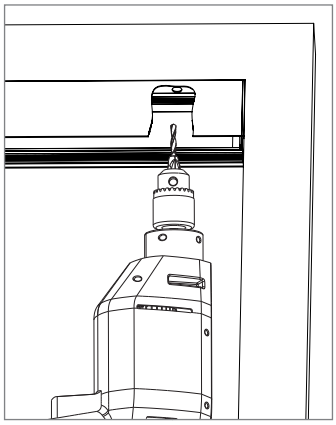

6 Predisporre i fori per il fissaggio della guida superiore e procedere con il bloccaggio.

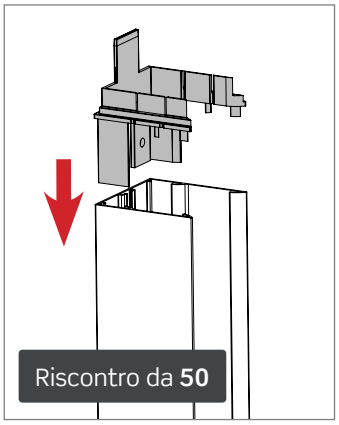

7 Inserire i tappi superiori nei riscontri laterali.

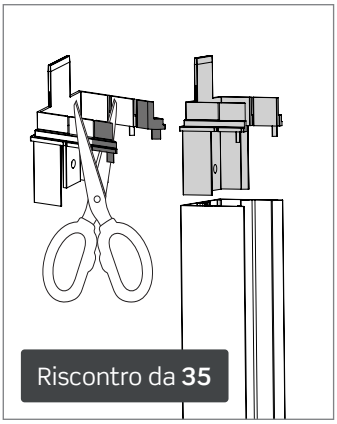

Tagliare la parte evidenziata e inserire i tappi superiori nei riscontri laterali.

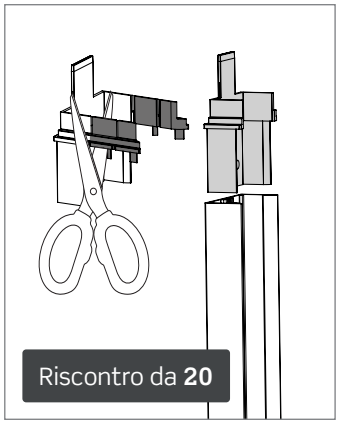

Tagliare la parte evidenziata e inserire i tappi superiori nei riscontri laterali.

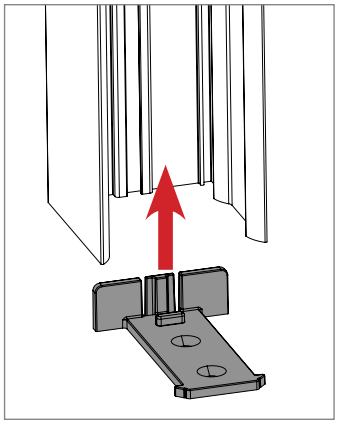

8 Inserire l'aggancio inferiore nel profilo di riscontro senza magnete.

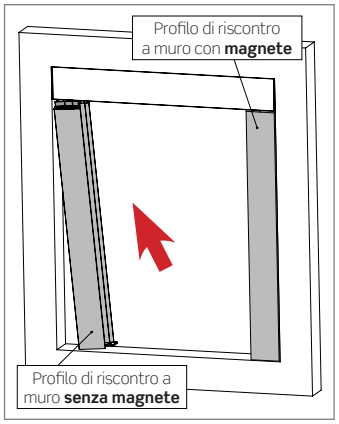

9 Posizionare i riscontri nel vano.

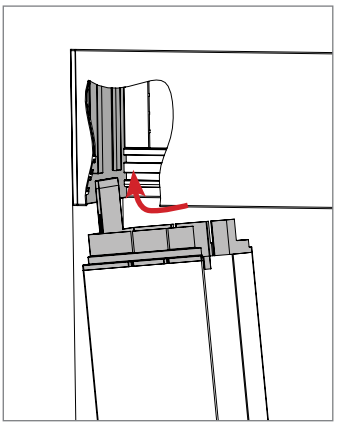

N.B.: per agganciare correttamente i profili bisogna far entrare l'aletta del tappo del riscontro nell'apposito spazio sul tappo superiore.

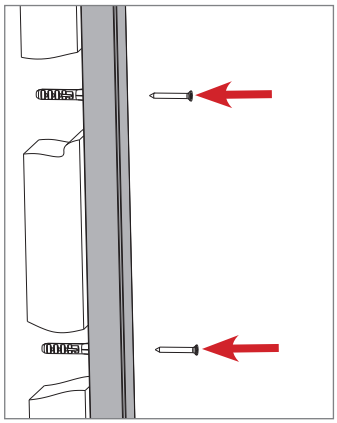

10 Fissare i profili di riscontro al muro.

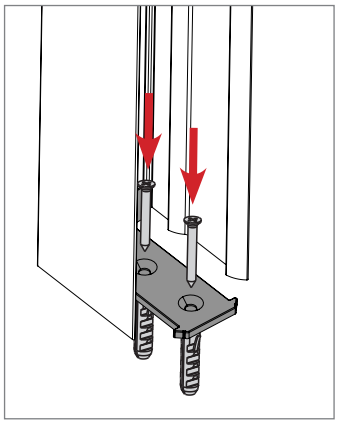

11 Fissare l'aggancio al pavimento. **L'aggancio inferiore dovrà essere fissato con le viti in dotazione, o comunque ben saldo.**

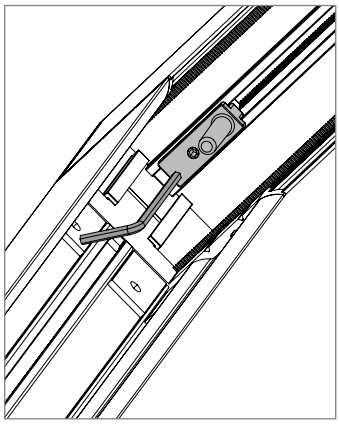

12 Posizionare la baionetta in battuta con il tappo (il dentino evidenziato funge da dima) e **solo dopo** fissare con i grani.

FIORAVANTI & SIVIERO snc
via del lavoro, 30 - 45019 Taglio di Po (RO)
tel. 0426-660524 fax 0426 662200

MONDOZANZARIERE

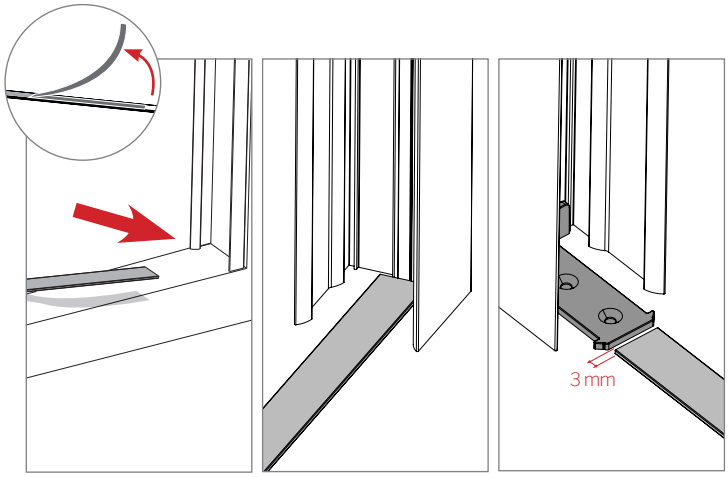

13 Rimuovere la pellicola protettiva del biadesivo dalla guida inferiore, applicare a pavimento la guida tra i due profili laterali. **Applicare la guida in battuta lasciando un margine di 3 mm dall'aggancio inferiore.**

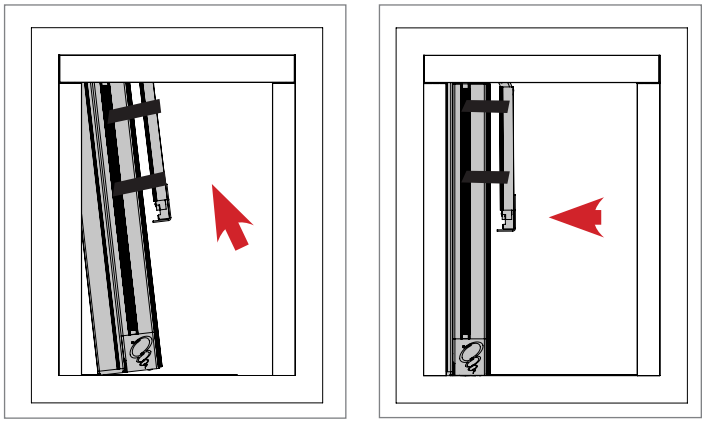

14 Inserire la zanzariera sotto la guida superiore dal lato in cui è montata la baionetta (fig.1). Portare la zanzariera in aderenza verso la parete e con una leggera pressione agganciarla verso il pavimento (fig.2). **Rimuovere i fermi che bloccano la catena.**

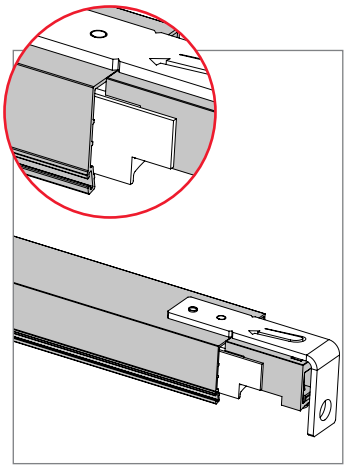

NB.: Verificare che il profilo, rispetto alla catena, sia nella posizione illustrata in figura (il profilo in alluminio deve poggiarsi sull'aggancio in plastica).

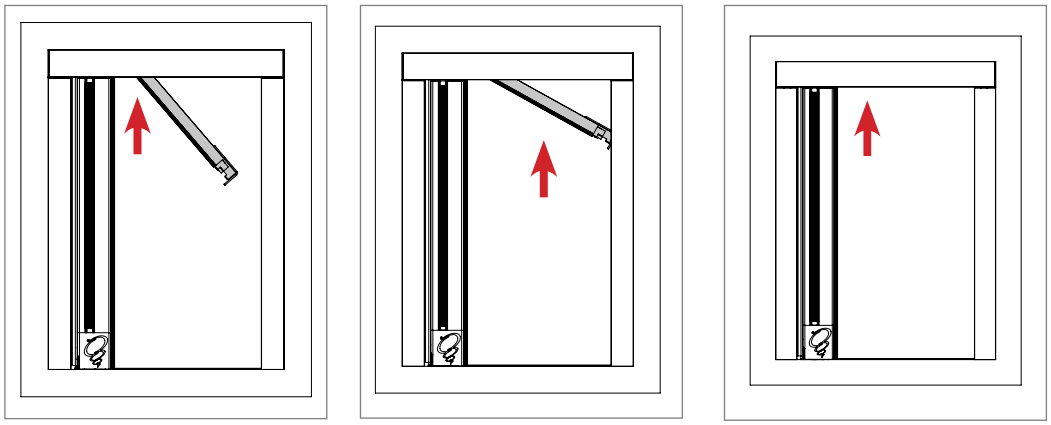

15 Inserire il profilo con la catena all'interno della guida superiore, esercitando una pressione verso l'alto, partendo dal punto più vicino al profilo scorrevole.

ATTENZIONE: Il sistema è nella posizione corretta se si trova al di sopra dello spazzolino della guida superiore.

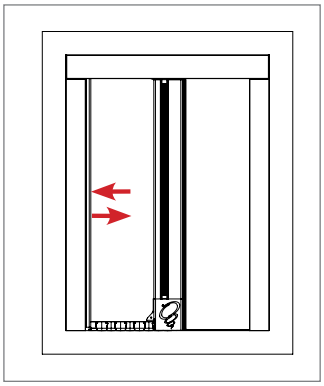

16 Assicurarsi che la zanzariera funzioni correttamente

ISTRUZIONI DI RIMOZIONE DELLA CATENA SUPERIORE

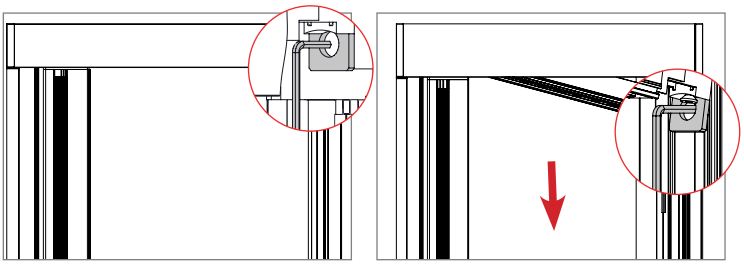

Fase rimozione catena A *Fase rimozione catena B*

Inserire un utensile (tipo chiave a brugola) nel foro presente sulla staffa e tirare verso il basso.

FIORAVANTI & SIVIERO snc
via del lavoro, 30 - 45019 Taglio di Po (RO)
tel. 0426-660524 fax 0426 662200