LIBERA 42

ISTRUZIONI DI MONTAGGIO

NB Le immagini rappresentate simulano una **vista interna**.

Si consiglia l'installazione della zanzariera da parte di personale qualificato nel pieno rispetto delle istruzione di seguito riportate. Per il fissaggio utilizzate viti o tasselli adeguati al tipo di supporto/parete su cui la zanzariera andrà installata. Accertarsi che gli stipiti siano paralleli e ad angolo retto; in caso di fuori squadro effettuare le necessarie regolazioni per garantire parallelismo ed angolo retto ai profili della zanzariera.

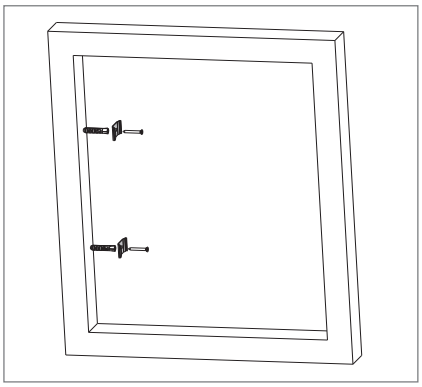

1 Fissare le clips al vano **(si consiglia l'uso di tutte e tre le clips in dotazione per fissare in maniera ottimale il cassonetto).**

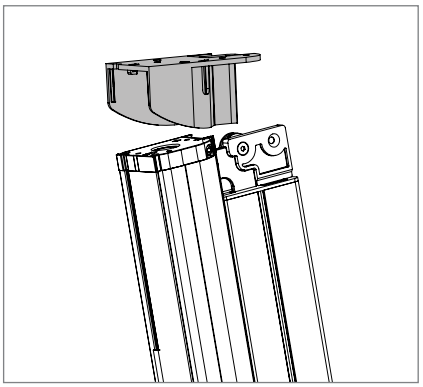

2 Agganciare la copritestata superiore al cassonetto.

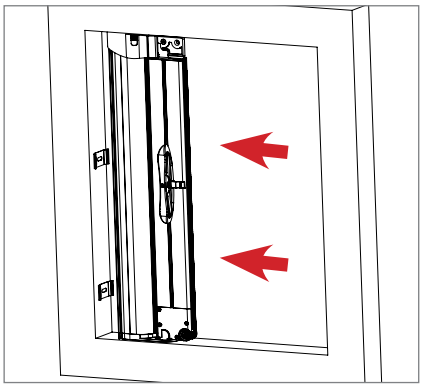

3 Posizionare il cassonetto nel vano, facendolo agganciare alle clips. **Assicurarsi sempre che il cassonetto sia perpendicolare al vano.**

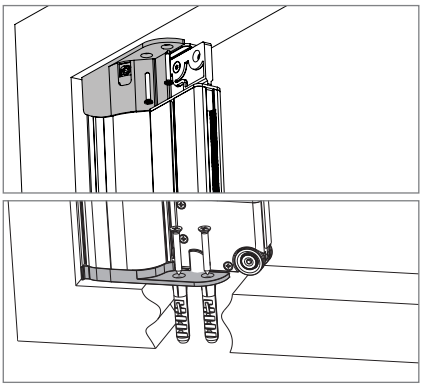

4 Fissare la testata superiore e quella inferiore.

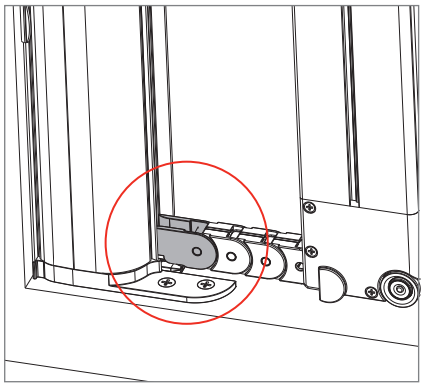

5 **Incastrare il primo elemento della catena sotto la testata del cassonetto, nell'apposito invito.**

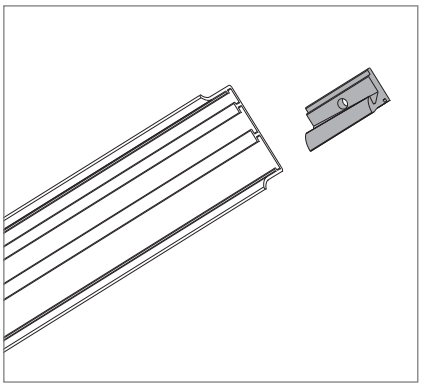

6 Infilare il gancio in zama nel riscontro laterale **(solo per la versione con gancio).**

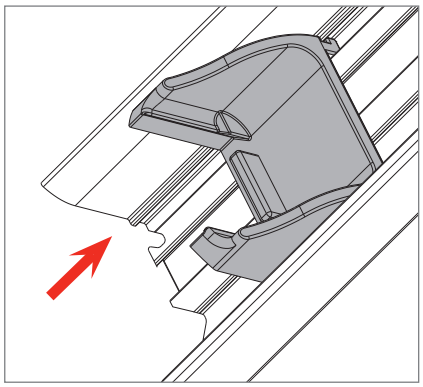

7 Infilare il fermo guida nel riscontro laterale.

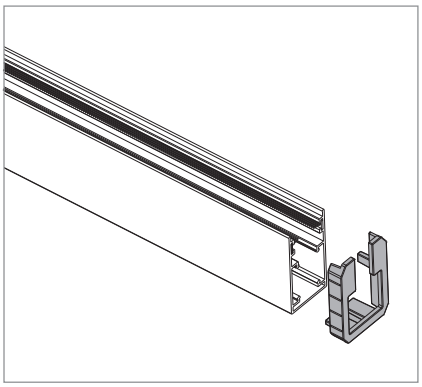

8 Inserire il fermoguida superiore nella guida.

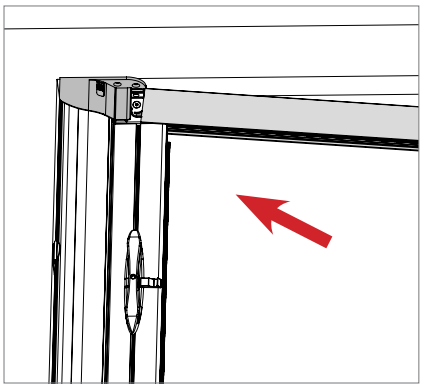

9 Posizionare la guida superiore, **assicurandosi che il cuscinetto del corsoio scorra senza difficoltà.**

FIORAVANTI & SIVIERO snc
via del lavoro, 30 - 45019 Taglio di Po (RO)
tel. 0426-660524 fax 0426 662200

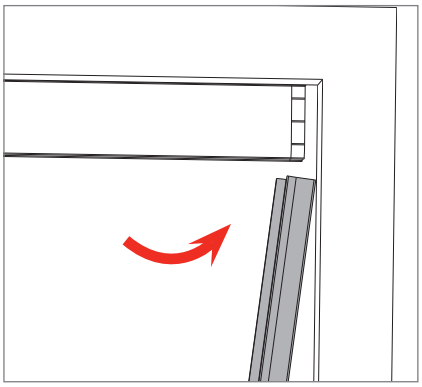

10 Posizionare il riscontro laterale, tirando verso di sé la guida superiore.

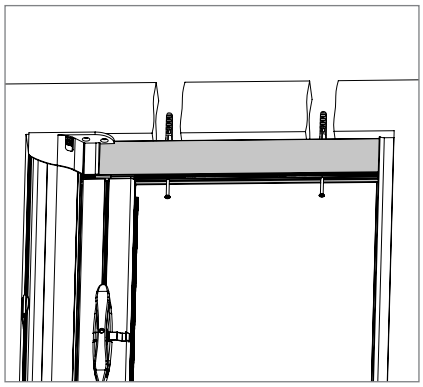

11 Fissare la guida superiore al vano.

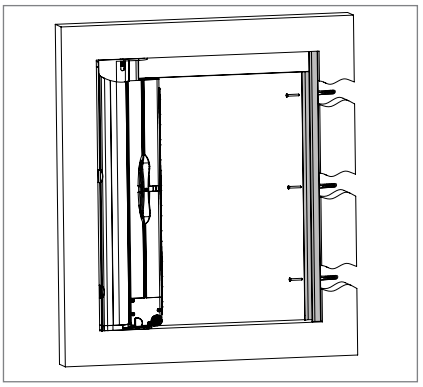

12 Fissare il riscontro laterale al vano.

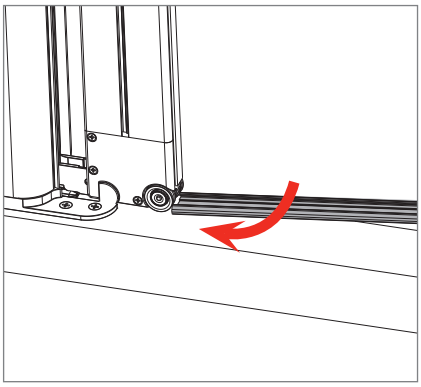

13 Infilare la guida inferiore sotto il passacatena, in modo da bloccare l'aggancio della catena nella sua sede.

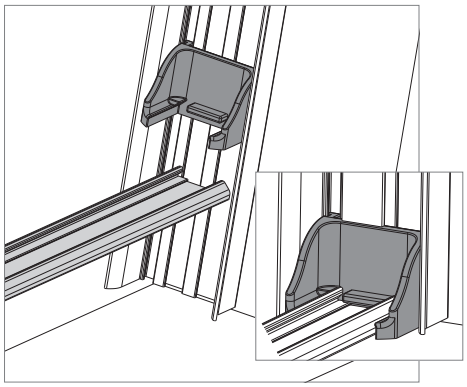

14 Bloccare la guida bassa con il fermo guida.

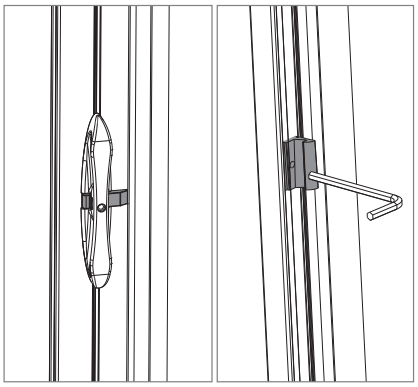

15 Montare in battuta il riscontro per il gancio della maniglia **(solo per la versione con gancio).**

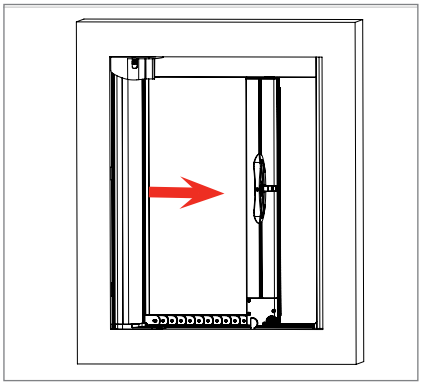

16 Assicurarsi del corretto funzionamento della zanzanzariera.

CARICAMENTO MOLLA

La fluidità nello scorrimento della barra maniglia in fase di richiusura automatica viene regolata direttamente in fabbrica, mediante il caricamento della molla di trascinamento ad un numero di giri prefissato.

Dopo aver installato la zanzariera, qualora lo scorrimento si arresti prima della totale chiusura oppure nel caso in cui la chiusura sia troppo veloce, è possibile regolare in autonomia il caricamento della molla di trascinamento, regolando la tensione di carica con l'apposita chiave fornita di serie, da inserire nell'alloggiamento della copritestata superiore come mostrato nell'immagine:

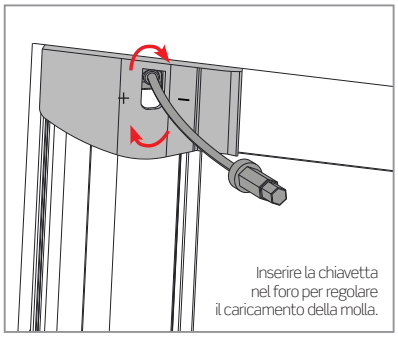

Inserire la chiavetta nel foro per regolare il caricamento della molla.

– nel caso in cui l'avvolgimento della rete sia **troppo veloce in fase di apertura**, ruotare la chiave **verso il segno "-".**

+ nel caso in cui la zanzariera si chiuda **troppo lentamente o non si chiuda del tutto**, ruotare la chiave **verso il segno "+".**

Nel ruotare la chiave all'interno del foro, si consiglia di eseguire una quindicina di giri completi di chiavino per volta e riprovare man mano il funzionamento.

⚠ **In caso di utilizzo di trapano avvitatore, utilizzare una velocità ridotta.**

N.B. L'operazione va eseguita solo da personale tecnico qualificato all'installazione del prodotto.

FIORAVANTI & SIVIERO snc
via del lavoro, 30 - 45019 Taglio di Po (RO)
tel. 0426-660524 fax 0426 662200